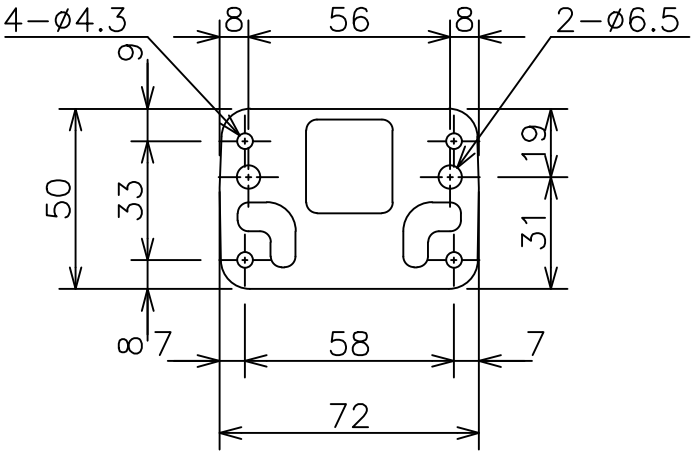

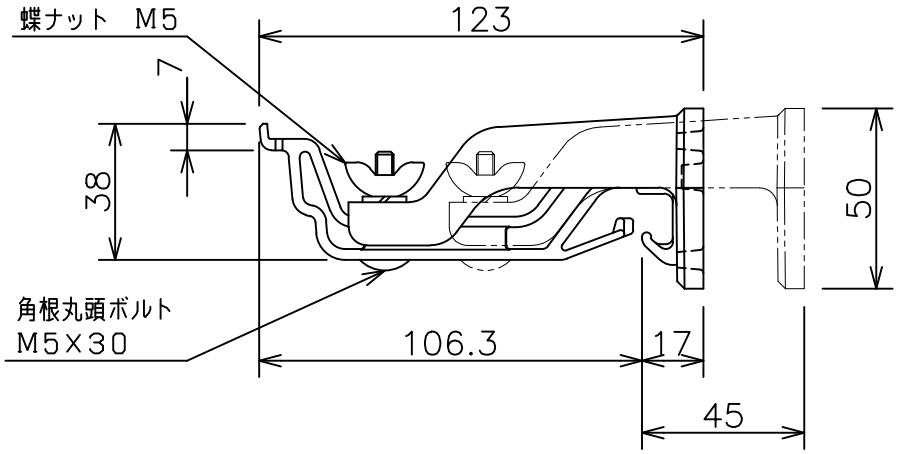

品名	オールポリカ内吊り面打ちスライド0寸	材質	PC／PC	尺度	1／2
規格	K型DL55−5~15	デンカアステック株式会社			